0 607 461 414

Issue / Stand 07-08-30

Fig./Abb. 1

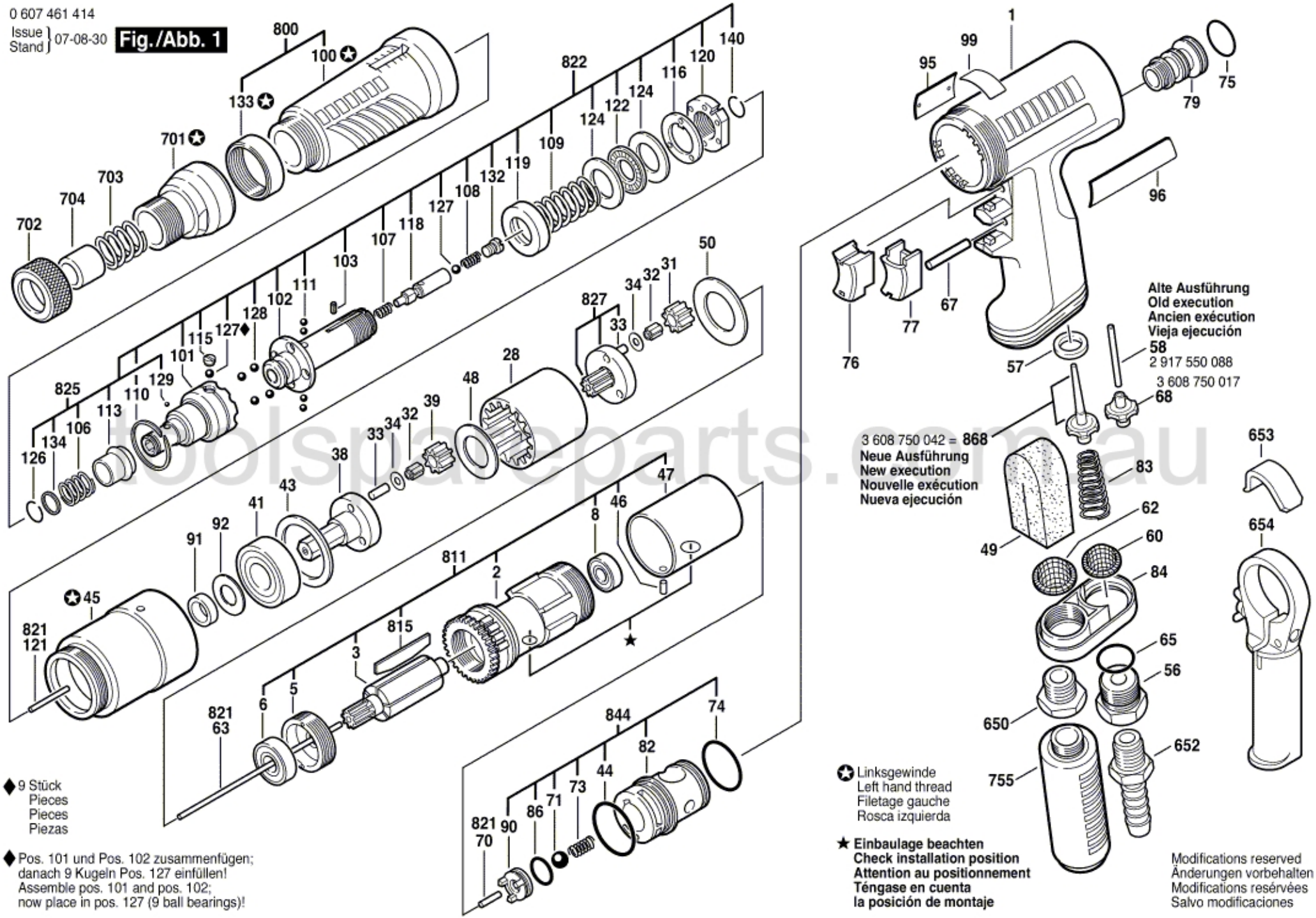

Alte Ausführung
Old execution
Ancien exécution
Vieja ejecución

Neue Ausführung
New execution
Nouvelle exécution
Nueva ejecución

♦ 9 Stück
Pieces
Pieces
Piezas

♦ Pos. 101 und Pos. 102 zusammenfügen; danach 9 Kugeln Pos. 127 einfüllen!
Assemble pos. 101 and pos. 102; now place in pos. 127 (9 ball bearings)!

✪ Linksgewinde
Left hand thread
Filetage gauche
Rosca izquierda

★ Einbaulage beachten
Check installation position
Attention au positionnement
Téngase en cuenta la posición de montaje

Modifications reserved
Änderungen vorbehalten
Modifications resérvées
Salvo modificaciones

toolspareparts.com.au